KIZZ IRAN

KIZZ IRAN industrial manufacturing Company was founded in 1984 as the first manufacturer of brass gate valves in Iran As the result of continuous endeavors, the company has become the biggest and superior company in manufacturing building faucets and valve for installations

KIZZ IRAN industrial manufacturing Company appreciates consumers like you and would like to let you know that the company is about to introduce new line of products in the near future

V 1.10

www.kizziran.com

KIZZ IRAN ®

کیزایران

شرکت تولیدی و صنعتی کیــز ایران

با مسئولیت محدود، شماره ثبت: ۴۹

تاسیس ۱۳۶۳

درباره ما

کارخانه تولیدی و صنعتی کیز ایران در سال ۱۳۶۳ به عنوان اولین تولید کننده شیر فلکه های کشویی برنجی در ایران راه اندازی و در طی سالیان متمادی، تلاش بی وقفه و مستمر تبدیل به برترین تولید کننده شیـرآلات ساختمانی و تاسیساتی در عرصه صنعت تاسیسات گردید.

- دریافت جوایز بین المللی کیفیت (اسپانیا ۱۹۹۴، ۲۰۰۸ و اروپا ۲۰۱۰)
- اولین دریافت کننده نشان استاندارد از موسسه استاندارد و تحقیقات صنعتی ایران
- انتخاب کارآفرین نمونه از جشنواره قهرمانان صنعت سال ۱۳۷۸
- انتخاب مدیر نمونه در همایش تولیدکنندگان نمونه کشوری سال ۱۳۸۹
- انتخاب شرکت برتر در جشنواره قهرمانان صنعت سال ۱۳۹۰
- دریافت گواهی CE در سال ۱۳۹۵
- دریافت گواهی سیستم مدیریت مبتنی بر EN ISO 9001 : 2015 مطابق با روش های اجرایی TÜV AUSTRIA CERT

از افتخارات شرکت تولیدی و صنعتی کیز ایران می باشد.

بدون تردید دستیابی به این افتخارات، تنها در سایه حضـور مدیران و کارکنان صدیق و متعهـد، کیفیـت مطلوب و ماندگار، استفاده از تکنولوژی و ماشین آلات مدرن و تلاش خستگی ناپذیر نماینـــدگان فروش در عرصه توزیع محصولات امکان پذیر بوده است.
شرکت تولیدی و صنعتی کیـز ایران ضمن قدردانی از مصرف کننـدگان عزیز، با عزمی راسخ و خلل ناپذیر، نوید تولید محصـولات متنوع دیگری را در آینده نزدیک خواهد داد.

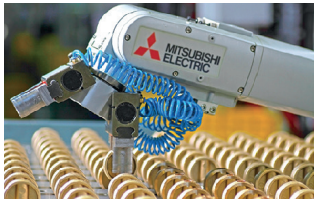

سخن مدیر عامل

از دیرباز تاکنون تولید محصولی ملی با استانداردهای جهانی باعث شد تا تجارب داخلی و بین المللی را گردهم آورده و در سال ۱۳۶۳ به عنوان اولیـن تولید کننده شیرفلکه های کشویی برنجی اقدام به راه اندازی کارخانه کیز ایران نمودیم و اکنون به عنوان برترین تولیـد کننده شیرآلات ساختمانی و تاسیساتی در عرصه صنعت تاسیسات با بهره گیری از توان کارشناسان داخلی و بین المللی، پرسنل مجرب و کارآزموده، کیفیت در کلاس جهانی و قیمت رقابتی به فعالیت خود ادامه می دهیم.

ما بر این باوریم که در عصر فراصنعتی، تغییر مبتنی بر نیازها و خواسته های مشتری، رمز موفقیت سازمان های هزاره سوم میلادی است و تمام تلاش خود را متمرکز بر اطلاعات و ارتباطات مبتنی بر عصر ICT و براساس بازار نموده ایم.

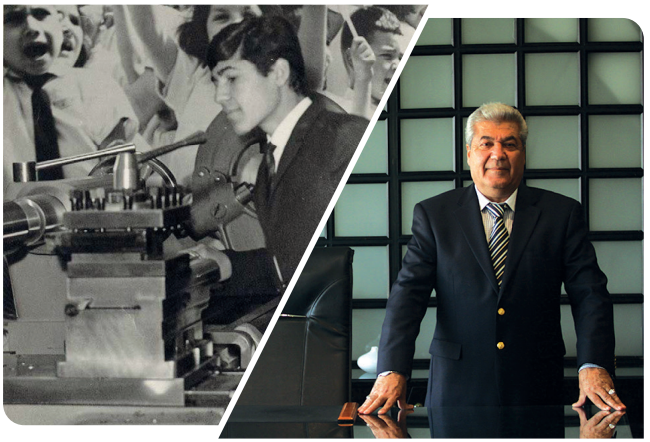

بی شک حفظ ره آوردهای گذشته و همسویی با تحولات و چالشهای پیش رو نیازمند نگرشی جامع به تمامی عوامل پیش برنده، ارتقای مستمر کمی و کیفی محصـــولات، بهره گیری از دانش و فن آوری های نوین و تلاش مضاعف تمامی همکاران و پرسنل شرکت است.

امروز و در آستانه تحولات عظیم اقتصادی کشور گامی نوین را در عرصه کسب و کار خویش آغاز کرده ایم.

ارتقای کیفیت را سرلوحه کار خود قرار داده و رضایت مشتریان را به عنوان مهمترین رسالت خویش تعیین نموده ایم.

حضـور اثرگذار در بازارهای رقابتی و افزایش سهـــم شرکت از بازار ساخت و ساز، از برنامه های شـــرکت برای تحقق اهـداف استراتژیک است. این شرکت همکاری با مراکز علمی و تحقیقاتی، بهره گیری از دانش و تجارب نیروی انسانی کارآمد و حضور در عرصه های ملی و بین المللی را آیینه ای جهت بازتاب توانمندی های خود می داند.

امیـــد است با اتکا به خداوند سبحان و همراهی و پشتکار تمامی کارکنـان سخت کوش و حمایت های سهام داران، نقش موثرتری را در اعتلای بخش ساختمان در میهن عزیزمان بر عهده گیریم و بر این باوریم که:

به عمل کار بر آید!

شیر کشویی

Gate Valve

Model: KIZZ IRAN 500

Material: Brass
Size: 1/2~4 inch
1/2~2 inch: 16 bar
Operating Temprature: 170° c
2 1/2~3&4 inch: 20 bar
Operating Temprature: 180° c

شیر یکطرفه دریچه ای

Swing Check Valve

Model: KIZZ IRAN 505

Material: Brass
Size: 1/2~3 inch
Max.W.P.: 16 bar
Operating Temprature: 170° c

شیر یکطرفه دریچه ای
(روپیچ)

Swing Check Valve

Model: KIZZ IRAN 506

Material: Brass
Size: 1/2 inch
Max.W.P.: 16 bar
Operating Temprature: 170° c

شیر یکطرفه فنری
(سوپاپ پلاستیکی)

Spring Check Valve

Model: KIZZ IRAN 507

Material: Brass
Size: 1/2~3 inch
Max.W.P. : 16 bar
Operating Temprature: -20°~100° c

شیر یکطرفه فنری
(سوپاپ برنجی)

Spring Check Valve

Model: KIZZ IRAN 538

Material: Brass
Size: 1/2~3 inch
Max.W.P. : 1/2~1 inch 25 bar
1 1/4~2 inch 18 bar
2 1/2~3 inch 16 bar
Operating Temprature: -20°~170° c

شیر یکطرفه فنری فیلتردار

Inline Check Foot Valve

Model: KIZZ IRAN 518

Material: Brass
Size: 1/2~2 inch
Max.W.P. : 1/2~1 inch 16 bar
1 1/4~2 inch 12 bar
Operating Temprature: 100° c

صافی Y

Y Strainer

Model: KIZZ IRAN 515

Material: Brass
Size: 1/2~3 inch
Max.W.P.: 16 bar
Operating Temprature: 150° c

شیر سوزنی

Globe Valve

Model: KIZZ IRAN 519

Material: Brass
Size: 1/2~2 1/2 inch
Max.W.P. : 16 bar
Operating Temprature: 170° c

شیر آتشنشانی

Fire Fighting Valve

Model: KIZZ IRAN 517

Material: Brass
Size: 1 1/2 inch
Max.W.P.: 16 bar
Operating Temprature: 180° c

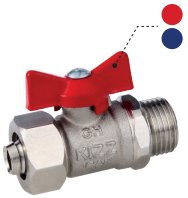

شیر توپی

Ball Valve

Model: KIZZ IRAN 510

Material: Brass
Size: 1/2 inch 16&20
Max.W.P. : 16 bar
Operating Temprature: 5°~80° c

شیر توپی
(توپیچ)

Ball Valve

Model: KIZZ IRAN 509

Material: Brass
Size: 1/2~1 inch
Max.W.P.: 16 bar
Operating Temprature: 5°~80° c

شیر توپی
(روپیچ)

Ball Valve

Model: KIZZ IRAN 508

Material: Brass
Size: 1/2~1 inch
Max.W.P.: 16 bar
Operating Temprature: 5°~80° c

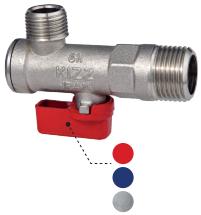

شیر پیسوار

Angle Valve

Model: KIZZ IRAN 501

Material: Brass
Size: 1/2*1/2 & 1/2*3/8 inch
Max.W.P.: 10 bar
Operating Temprature: 5°~80° c

شیر شبکه

Corporation Valve

Model: KIZZ IRAN 520

Material: Bronze
Size: 1/2~3/4 inch
Max. W.P. : 10.5 bar
Operating Temprature: 38° c

شیر انشعاب

Curb Valve

Model: KIZZ IRAN 521

Material: Bronze
Size: 1/2~3/4 inch
Max. W.P. : 10.5 bar
Operating Temprature: 38° c

شیر فشارشکن

MINIPRESS Pressure Reducing Valve

Model: KIZZ IRAN 537

Material: Brass
Size: 1/2~3/4 inch
Max.W.P. inlet : 15 bar
Max.W.P. outlet : 1~4 bar
Operating Temprature: 0°~80° c

شیر کشویی

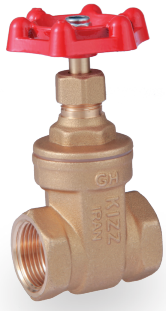

شیر کشــویی در صنایع تاسیساتی آب، شبکه های آب رسانی، سیستم های آبیــاری، شبکه های نفت، روغن و گازوییــل، صنایع تانکرسازی، سیستم های پنوماتیک و هیدرولیک، مواد شیمیایی و صنایع ساختمان قابل استفاده می باشد. شیر کشویی براساس استاندارد ملی ایران به شماره ۲۳۱۶۵ و از جنس برنج فورج پذیر تولید شده، فرم اصلی دنده ها از نوع اینچی بوده و مشخصات آن مطابق استاندارد EN ISO - 228 می باشد. در سیستم تولید به روش فورجینگ فاصله بین مولکولی تا سرحد امکان کم گشته و مقاومت بدنه را در آزمایش های انهدام بالا می برد، در نتیجه تحمل فشار کار افزایش می یابد، به همین دلیل ما روش فورجینگ را برگزیده ایم.

کد کالا	سایز (inch)	A (inch)	B (mm)	D (mm)	L (mm)	H (mm)	H1 (mm)	SW (mm)	PN (bar)
5001	G 1/2	1/2	13	55	44	80	95	26	16
5002	G 3/4	3/4	19	55	49	97	115	32	16
5003	G 1	1	25	60	52	103	125	39	16
5004	G1 1/4	1 1/4	32	64	60	118	146	49	16
5005	G1 1/2	1 1/2	38	73	62	131	162	55	16
5006	G 2	2	50	90	72	156	194	68	16
5007	سبک G2 1/2	2 1/2	56	100	85	185	232	85	20
5008	سبک G 3	3	65	115	88	200	255	98	20
5030	G2 1/2	2 1/2	63.5	100	83	192	239	85	20
5031	G 3	3	76.2	115	98	218	273	98	20
5009	G4	4	92	175	118	270	335	126	20

دمای کار (C)	حداکثرفشارکار (bar) PN 20	PN 16
-10~66	20	16
100	20	16
120	17.2	13.5
150	13	9.5
170	10.3	7
180	9	-

جنس بدنه و سایر اجزا شیرهای کشویی تولید شده توسط این شرکت مطابق استاندارد بوده و آنالیز آن مطابق جدول زیر می باشد:

ردیف	نام قطعه	جنس
۱	بدنه اصلی	برنج فورج پذیر MS 58 ("۴ ریخته گری)
۲	درپوش	برنج فورج پذیر MS 58 ("۴ ریخته گری)
۳	فلکه	زاماک ۳ با پوشش رنگ الکترواستاتیک ("۴ آلومینیوم)
۴	مارک	آلومینیوم
۵	مهره شش پر	برنج MS 58
۶	مهره چاکدار	برنج MS 58
۷	مهره کاسه نمدی	آهن آبکاری شده
۸	میل	برنج MS 58
۹	گیت	برنج فورج پذیر MS 58
۱۰	واشرآببندی	پلاستیک هوستافرم
۱۱	واشر لاستیکی	PVC (در "۴ واشر تفلون PTFE)
۱۲	اورینگ آببندی	لاستیک NBR

در سایز"۴ از بوش برنجی و واشر تفلون PTFE به جای واشر لاستیکی PVC در آببندی استفاده می شود.

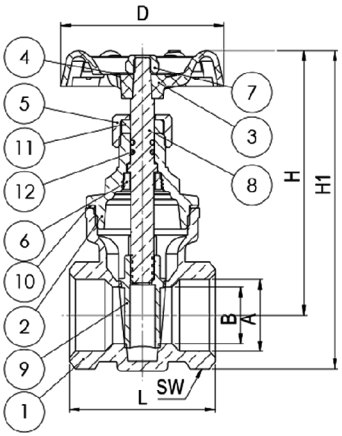

آموزش تصویری
نحوه نصب

شیر سوزنی

این محصول در مکان هایی که جریان منظم و یکنواخت سیال مورد نیاز است و احتیاج به تنظیم فشار دارد طراحی شده از قبیل لولــه کشی های منازل، مصارف صنعتی، کشاورزی، تاسیسات گرمایشی، سیستم های بهداشتی، بخار، نفت، بنزین و سایر هیدروکربن ها.شیر سوزنی براساس استاندارد ملی ایران به شماره ۳۶۶۴ و از جنس برنج فورج پذیر تولید شده، فرم اصلی دنده ها از نوع اینچی بوده و مشخصات آن مطابق استاندارد EN ISO - 228 می باشد.

کد کالا	سایز (inch)	L (mm)	H (mm)	D (mm)	دمای کار (C)	حداکثرفشارکار (bar)
5190	G 1/2	51	71	55	170	16
5191	G 3/4	60	78	55	170	16
5192	G 1	72	87	60	170	16
5193	G1 1/4	72.5	98	71	170	16
5194	G1 1/2	84	118.5	80	170	16
5195	G 2	101	128	90	170	16
5196	G2 1/2	127	180	100	170	16

جنس بدنه و سایر اجزا شیرهای سوزنی تولید شده توسط این شرکت مطابق استاندارد بوده و آنالیز آن مطابق جدول زیر می باشد:

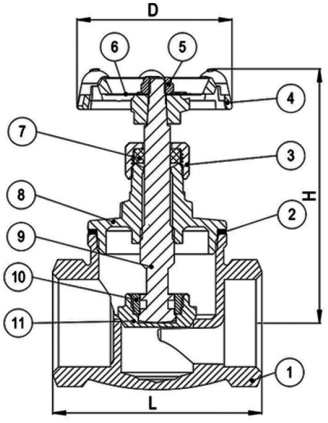

ردیف	نام قطعه	جنس
۱	بدنه اصلی	برنج فورج پذیر MS 58 (۲ ۱/۲" ریخته گری)
۲	واشر آببندی	واشر فیبری نسوز
۳	مهره شش پر	برنج MS 58
۴	دستگیره	زاماک ۳ با پوشش رنگ الکترواستاتیک
۵	مهره کاسه نمدی	آهن آبکاری شده
۶	مارک	آلومینیوم
۷	واشر آببندی	PTFE (تفلون)
۸	درپوش	برنج فورج پذیر MS 58
۹	میل	برنج MS 58
۱۰	مهره چاکدار	برنج MS 58
۱۱	آببند	برنج MS 58

آموزش تصویری
نحوه نصب

شیر یکطرفه دریچه ای

شیری است که عبور سیال از آن در یک جهت بوده و از جریان برگشتی سیال ممانعت به عمل می آورد. این شیر تنها توسط فشار سیال عمل کرده و دارای هیچ نوع وسیله کنترل کننده ای در خارج بدنه نمی باشد. کنترل جریان سیال توسط دیسکی که به واسطه وجود فشار سیال به بدنه دیسک از محل آببندی شیر، دور یا به آن نزدیک می شود؛انجام می گردد. شیرهای یکطرفه براساس استاندارد ملی ایران به شماره ۳۶۶۴ و از جنس برنج فورج پذیر تولید شده، فرم اصلی دنده ها از نوع اینچی بوده و مشخصات آن مطابق استاندارد EN ISO - 228 می باشد، غالباً در شبکه های آبرسانی شهری، تاسیسات حرارتی ساختمان، مصارف صنعتی، پمپ ها، شبکه های نفت، روغن رسانی و در مجموع در شبکه هایی که حرکت سیال از یک طرف و از خلاف جهت دیگر غیر مجاز باشد، مورد استفاده قرار می گیرد.

- مقاومت در برابر خوردگی و فرسودگی
- مقاومت در برابر رسوب پذیری
- بی صدا بودن هنگام باز و بسته شدن دریچه
- آب بنـــدی به طور کامل

از محاسن و مزایای این محصول می باشد.

کد کالا	سایز (inch)	A (inch)	B (mm)	L (mm)	H (mm)	H1 (mm)	SW (mm)	دمای کار (C)	حداکثرفشارکار (bar)
5050	G 1/2	1/2	13	51	31	45	26	170	16
5051	G 3/4	3/4	19	57	35	53	32	170	16
5052	G 1	1	25	67	43	65	39	170	16
5053	G1 1/4	1 1/4	32	75	45	73	49	170	16
5054	G1 1/2	1 1/2	38	84	49	79	55	170	16
5055	G 2	2	50	103	57	95	68	170	16
5056	G2 1/2	2 1/2	62	128	78	125	85	170	16
5057	G 3	3	76	128	87	140	98	170	16

جنس بدنه و سایر اجزا شیرهای یکطرفه تولید شده توسط این شرکت مطابق استاندارد بوده و آنالیز آن مطابق جدول زیر می باشد:

ردیف	نام قطعه	جنس
۱	درپوش	برنج فورج پذیر MS 58
۲	واشر آب بندی	هوستافرم
۳	بدنه	برنج فورج پذیر MS 58
۴	مهره دریچه	برنج MS 58
۵	لاستیک آب بندی	لاستیک NBR
۶	پیچ دریچه	برنج MS 58
۷	اورینگ	لاستیک NBR
۸	دریچه	استیل ضد زنگ SS 304

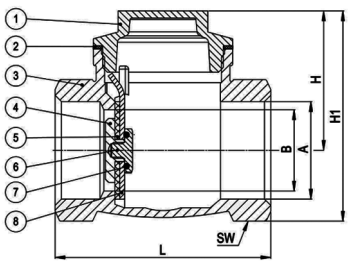

آموزش تصویری
نحوه نصب

شیر یکطرفه دریچه ای روپیچ

شیری است که عبور سیال از آن در یک جهت بوده و از جریان برگشتی سیال ممانعت به عمل می آورد. این شیر تنها توسط فشار سیال عمل کرده و دارای هیچ نوع وسیله کنترل کننده ای در خارج بدنه نمی باشد. کنترل جریان سیال توسط دیسکی که به واسطه وجود فشار سیال به بدنه دیسک از محل آببندی شیر، دور یا به آن نزدیک می شود؛انجام می گردد. شیرهای یکطرفه براساس استاندارد ملی ایران به شماره ۳۶۶۴ و از جنس برنج فورج پذیر تولید شده، فرم اصلی دنده ها از نوع اینچی بوده و مشخصات آن مطابق استاندارد EN ISO - 228 می باشد، غالباً در شبکه های آبرسانی شهری، تاسیسات حرارتی ساختمان، مصارف صنعتی، پمپ ها، شبکه های نفت، روغن رسانی و در مجموع در شبکه هایی که حرکت سیال از یک طرف و از خلاف جهت دیگر غیر مجاز باشد، مورد استفاده قرار می گیرد.

- مقاومت در برابر خوردگی و فرسودگی
- مقاومت در برابر رسوب پذیری
- بی صدا بودن هنگام باز و بسته شدن دریچه
- آب بنـــدی به طور کامل

از محاسن و مزایای این محصول می باشد.

کد کالا	سایز (inch)	A (inch)	B (mm)	L (mm)	H (mm)	H1 (mm)	SW (mm)	دمای کار (C)	حداکثرفشارکار (bar)
5060	G 1/2	1/2	13	54	31	45	26	170	16

جنس بدنه و سایر اجزا شیرهای یکطرفه تولید شده توسط این شرکت مطابق استاندارد بوده و آنالیز آن مطابق جدول زیر می باشد:

ردیف	نام قطعه	جنس
۱	درپوش	برنج فورج پذیر MS 58
۲	واشر آب بندی	هوستافرم
۳	بدنه	برنج فورج پذیر MS 58
۴	مهره دریچه	برنج MS 58
۵	لاستیک آب بندی	لاستیک NBR
۶	پیچ دریچه	برنج MS 58
۷	اورینگ	لاستیک NBR
۸	دریچه	استیل ضد زنگ SS 304

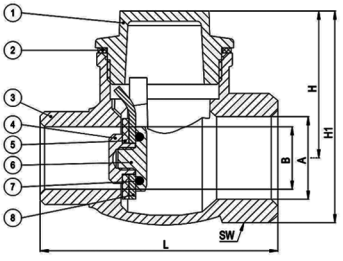

آموزش تصویری
نحوه نصب

صافی Y

صافی Y بر مبنای استانداردهای ملی و بین المللی طراحی و از جنس برنج فورج پذیر تولید می شود و در لوله کشی های ساختمان، موتورخانه ها و سیستم های آبیـــاری و کشاورزی، انواع آبگـرمکن ها، پکیج ها و فرآیندهایی که با آب، روغن، گازوییـل و یا حتی بنـزین سرو کار دارند کاربرد دارد.

کد کالا	سایز (inch)	A (inch)	D (mm)	L (mm)	H (mm)	H1 (mm)	SW (mm)	دمای کار (C)	حداکثرفشارکار (bar)
5150	G 1/2	1/2	15	58	41	55	26	150	16
5151	G 3/4	3/4	20	70	45	62	32	150	16
5152	G 1	1	25	86	57	78	39	150	16
5153	G1 1/4	1 1/4	32	90	67	93	49	150	16
5154	G1 1/2	1 1/2	41	99	75	103	55	150	16
5155	G 2	2	50	123	91	127	68	150	16
5156	G2 1/2	2 1/2	60	148	108	151	85	150	16
5157	G 3	3	65	158	120	169	98	150	16

جنس بدنه و سایر اجزا صافی Y تولید شده توسط این شرکت مطابق استاندارد بوده و آنالیز آن مطابق جدول زیر می باشد:

ردیف	نام قطعه	جنس
۱	بدنه اصلی	برنج فورج پذیر MS 58 (۱/۲" ۲ و ۳" ریخته گری)
۲	توری	استیل ضد زنگ
۳	درپوش	برنج فورج پذیر MS 58
۴	اورینگ آب بندی	لاستیک NBR

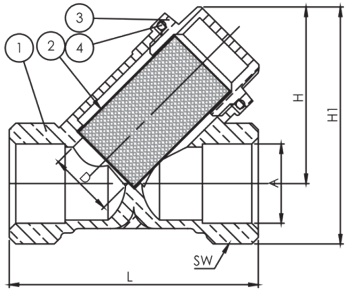

آموزش تصویری
نحوه نصب

شیر آتشنشانی کوپلینگی

این محصــول از جنس برنج فورج پذیر تولید می شود و مناسب جهت نصب در تابلوهای آتش نشانی با ورودی از پاییــن و خروجی با زاویه ۱۳۰ درجه است، که قابلیت اتصال به کوپلینگ شلنگ آتشنشانی را دارا می باشد.

حداکثرفشارکار (bar)	دمای کار (C)	a (درجه)	H (mm)	L (mm)	d2 (mm)	d1 (mm)	D2 (inch)	D1 (inch)	سایز (inch)	کد کالا
16	180	50	130	96	40	40	G 1 1/2	G 1 1/2	G 1 1/2	5170

جنس بدنه و سایر اجزا شیرهای آتشنشانی کوپلینگی تولید شده توسط این شرکت مطابق استاندارد بوده و آنالیــز آن مطابق جدول زیر می باشد:

ردیف	نام قطعه	جنس
۱	بدنه اصلی	برنج فورج پذیر MS 58
۲	درپوش	برنج فورج پذیر MS 58
۳	پیچ رگلاژ	برنج MS 58
۴	دستگیره	آلومینیوم با پوشش رنگ الکترواستاتیک
۵	اورینگ آب بندی	لاستیک NBR
۶	میل	برنج MS 58
۷	مهره چاکدار	برنج MS 58
۸	دریچه	برنج فورج پذیر MS 58
۹	واشر لاستیکی	لاستیک NBR
۱۰	پولک استیل	استیل ضد زنگ
۱۱	مهره شش پر	برنج MS 58
۱۲	واشر آب بندی	لاستیک NBR
۱۳	مهره	آهن آبکاری شده

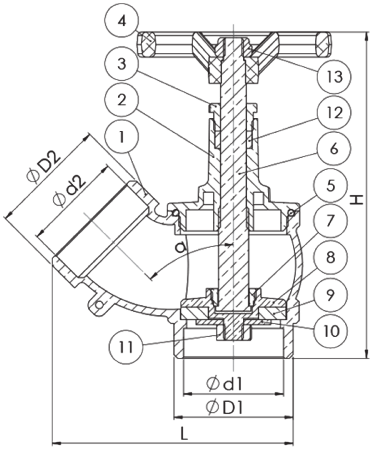

آموزش تصویری
نحوه نصب

شیر یکطرفه فنری

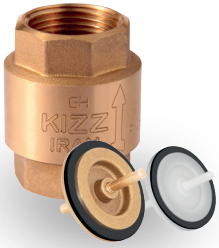

شیری است که عبور سیال در آن در یک جهت بوده و از جریان برگشتی سیال ممانعت به عمل می آورد. این شیر، تنها توسط فشار سیال، عمل کرده و دارای هیچ گونه وسیله کنترل کننده ای در خارج بدنه نمی باشد. کنترل جریان سیال توسط دریچه ای که به واسطه وجود فشار سیال به بدنه دریچه از محل آب بندی شیر، دور یا به آن نزدیک می شود؛ انجام می گیرد.شیرهای یکطرفه براساس استاندارد ملی ایران به شماره ۳۶۶۴ و از جنس برنج فورج پذیر تولید شده، فرم اصلی دنده ها از نوع اینچی بوده و مشخصات آن مطابق استاندارد EN ISO - 228 می باشد،شیرهای یکطرفه فنری بیشتر در شبکه های آب رسانی شهری، تاسیسات حرارتی ساختمان، هوای فشرده، پمپ ها، مصارف صنعتی، و شبکه هایی که حرکت سیال از یک طرف و از خلاف جهت دیگر غیرمجاز باشد، مورد استفاده قرار می گیرد.

- مقاومت در برابر خوردگی و فرسودگی
- مقاومت در برابر رسوب پذیری
- آب بندی به طور کامل تحت هر شرایط محیطی و کاری (عمودی، افقی و تحت زاویه)
- باز شدن سوپاپ با حداقل فشار سیال
- بی صدا بودن هنگام باز و بسته شدن دریچه

از محاسن و مزایای این محصول می باشد.

	کد کالا	سایز (inch)	A (inch)	D (mm)	H (mm)	SW (mm)	دمای کار (C)	حداکثرفشارکار (bar)
شیر یکطرفه فنری سوپاپ هوستافرم	5070	G 1/2	1/2	35	47	26	-20~100	16
	5071	G 3/4	3/4	41	59	32	-20~100	16
	5072	G 1	1	48	62	39	-20~100	16
	5073	G1 1/4	1 1/4	60	64	49	-20~100	16
	5074	G1 1/2	1 1/2	68	73	55	-20~100	16
	5075	G 2	2	84	79	68	-20~100	16
	5076	G2 1/2	2 1/2	103	103	85	-20~100	16
	5077	G 3	3	125	110	98	-20~100	16
شیر یکطرفه فنری سوپاپ برنجی	5380	G 1/2	1/2	35	47	26	-20~170	25
	5381	G 3/4	3/4	41	59	32	-20~170	25
	5382	G 1	1	48	62	39	-20~170	25
	5383	G1 1/4	1 1/4	60	64	49	-20~170	18
	5384	G1 1/2	1 1/2	68	73	55	-20~170	18
	5385	G 2	2	84	79	68	-20~170	18
	5386	G2 1/2	2 1/2	103	103	85	-20~170	16
	5387	G 3	3	125	110	98	-20~170	16

جنس بدنه و سایر اجزا شیرهای یکطرفه تولید شده توسط این شرکت مطابق استاندارد بوده و آنالیز آن مطابق جدول زیر می باشد:

ردیف	نام قطعه	جنس
۱	بدنه اصلی	برنج فورج پذیر MS 58
۲	فنر	استیل ضد زنگ
۳	سوپاپ	پلاستیک هوستافرم
۴	سوپاپ	برنج فورج پذیر MS 58
۵	لاستیک آب بندی	لاستیک NBR
۶	واشر نگهدارنده (دکمه ای)	پلاستیک هوستافرم
۷	درپوش	برنج فورج پذیر MS 58

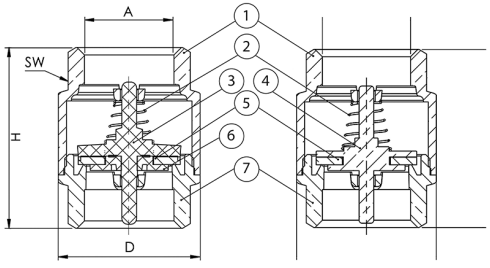

شیر یکطرفه فنری سوپاپ برنجی

شیر یکطرفه فنری سوپاپ هوستافرم

آموزش تصویری
نحوه نصب

شیر یکطرفه فنری فیلتردار

همانند شیر یکطرفه فنری، شیری است که عبور سیال در آن در یک جهت بوده و از جریان برگشتی ممانعت به عمل می آورد.
این شیر تنها توسط فشار سیال عمل کرده و دارای هیچ گونه وسیله کنترل کننده ای در خارج بدنه نمی باشد.
شیرهای یکطرفه براساس استاندارد ملی ایران به شماره ۳۶۶۴ و از جنس برنج فورج پذیر تولید شده، فرم اصلی دنده ها از نوع اینچی بوده و مشخصات آن مطابق استاندارد EN ISO - 228 می باشد.
شیر توسط جریانی که به سطح دریچه اعمال می شود، باز، و با قطع جریان و اعمال نیروی فنر پشت دریچه بسته می شود.
این محصول بیشتر در دهانه های ورودی پمپ های کف کش و چاهی، شبکه های آبرسانی شهری، تاسیسات حرارتی ساختمان، سیستم های هوای فشرده و پنوماتیک جهت جلوگیری از ورود ذرات ریز و خاک و شن به سیستم های حساس بالا کاربرد دارد.

کد کالا	سایز (inch)	A (inch)	B (mm)	D (mm)	H (mm)	SW (mm)	دمای کار (C)	حداکثرفشارکار (bar)
5180	G 1/2	1/2	20	35	69	26	100	16
5181	G 3/4	3/4	23.5	41	82	32	100	16
5182	G 1	1	30	48	92	39	100	16
5183	G1 1/4	1 1/4	36	60	102	49	100	12
5184	G1 1/2	1 1/2	44.5	68	115	55	100	12
5185	G 2	2	56.5	84	134	68	100	12

جنس بدنه و سایر اجزا شیرهای یکطرفه فیلتـــردار تولید شده توسط این شرکت مطابق استاندارد بوده و آنالیـز آن مطابق جدول زیر می باشد:

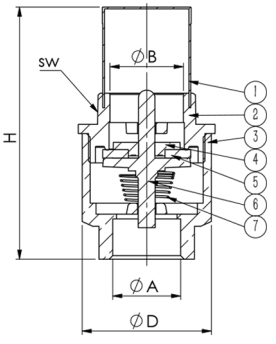

ردیف	نام قطعه	جنس
۱	فیلتر	استیل ضد زنگ
۲	درپوش	پلاستیک ABS
۳	بدنه اصلی	برنج فورج پذیر MS 58
۴	واشر نگهدارنده	پلاستیک هوستافرم
۵	لاستیک آب بندی	لاستیک NBR
۶	سوپاپ	پلاستیک هوستافرم
۷	فنر	استیل ضد زنگ

آموزش تصویری
نحوه نصب

شیر پیسوار

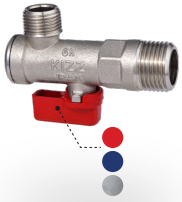

شیر پیسوار فیلتـــردار، از جنس برنج فورج پذیر تولید شده شیر ساده ایست که بین سیستم های لوله کشی و شیرآلات دیگر قرار می گیرد و معمولاً به عنوان بهتـــرین مکمل جهت نصب شیرهای اهرمی و لوکس، سرویس های بهـــداشتی، لوله کشی های خانگی، سیستم های آبیاری، شبکه های توزیع نفت، بنزین، گازوییل، پنوماتیک و در مجموع سیالات غیر خورنده صنعتی، کاربرد دارد و از ورود شن، ماسه و ذرات دیگر به سیستم های حساس بالا جلوگیری می نماید.

کد کالا	سایز (inch)	D1 (inch)	D2 (inch)	d1 (mm)	d2 (mm)	L (mm)	L1 (mm)	H (mm)	H1 (mm)	دمای کار (C)	حداکثرفشارکار (bar)
5010	G 1/2*1/2	G1/2	G1/2	15	15	72	15	52	24	5~80	10
5012	G 1/2*3/8	G1/2	G3/8	15	11	72	15	52	24	5~80	10

جنس بدنه و سایر اجزا شیرهای پیسوار تولید شده توسط این شرکت مطابق استاندارد بوده و آنالیز آن مطابق جدول زیر می باشد:

ردیف	نام قطعه	جنس
۱	بدنه اصلی	برنج فورج پذیر MS 58 (آب کاری نیکل)
۲	نشیمن ساچمه	PTFE
۳	ساچمه	برنج MS 58 (آب کاری نیکل – کروم)
۴	پیچ مغزی	برنج MS 58
۵	توری	استیل ضد زنگ
۶	درپوش	برنج MS 58 (آب کاری نیکل)
۷	اورینگ آب بندی	لاستیک NBR
۸	دستگیره	آلومینیوم با پوشش رنگ الکترواستاتیک
۹	اورینگ آب بندی	لاستیک NBR
۱۰	ساقه	برنج MS 58
۱۱	پیچ	آهن آبکاری شده

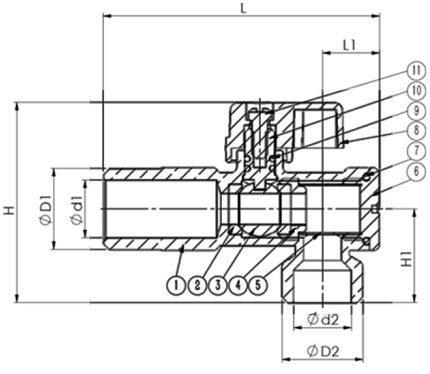

آموزش تصویری
نحوه نصب

شیر توپی

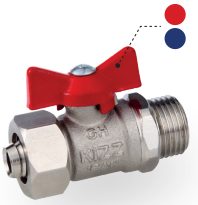

شیر توپی (کلکتوری کوپلی) براساس استاندارد ملی ایران به شماره ۱۶۲۲۲ و از جنس برنج فورج پذیر تولید شده، فرم اصلی دنده ها از نوع اینچی بوده و مشخصات آن مطابق استاندارد EN ISO - 228 می باشد معمولاً در تاسیسات ساختمانی، سیستم های گرمایش از کف و شبکه های آبرسانی گرم و سردمورد استفاده قرار می گیرد. این شیرها به صورت ربع گرد با یک چرخش۹۰ درجه باز و بسته می شوند. در این نمونه شیرها سطوح خارجی و داخلی با روکش نیکل پوشش داده شده تا از خوردگی بلند مدت در برابر املاح آب و خورنده های محیطی جلوگیری شود. قطعه توپی به کار رفته در این شیرها علاوه بر روکش نیکل با یک لایه کروم نیز پوشش داده شده تا اصطکاک آن با نوار پلیمری مخصوص آب بندی و در نتیجه فرسایش آن به حداقل برسد. آب بندی زاویه ای این شیرها ۱۵+ درجه می باشد که جز بهترین زاویه های آب بندی در شیرآلات توپی می باشد، در تمامی شیرها به صورت ۱۰۰٪ تست فشار در زمان تعریف شده انجام می پذیرد و کلیه تست های گشت آور، تست ضربه و... نیز به صورت رندوم روی این شیرها انجام می گیرد.

کد کالا	سایز (inch)	A (inch)	B (mm)	D (mm)	H (mm)	L (mm)	دمای کار (C)	حداکثرفشارکار (bar)
5100	G 1/2*16	9	16	8	30	61	5~80	16
5101	G 1/2*20	9	20	11	32	61	5~80	16

جنس بدنه و سایر اجزا شیرهای توپی تولید شده توسط این شرکت مطابق استاندارد بوده و آنالیــز آن مطابق جدول زیرمی باشد:

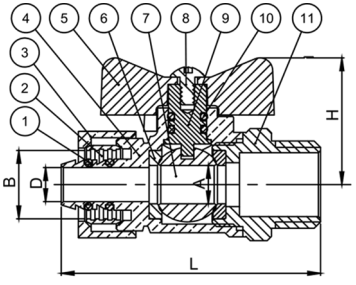

ردیف	نام قطعه	جنس
۱	اورینگ	سیلیکون
۲	حلقه	برنج MS 58 (آب کاری نیکل)
۳	مهره	برنج MS 58 (آب کاری نیکل)
۴	بدنه اصلی	برنج فورج پذیر MS 58 (آب کاری نیکل)
۵	دستگیره	آلومینیوم با پوشش رنگ الکترواستاتیک
۶	نشیمن ساچمه	PTFE
۷	ساچمه	برنج MS 58 (آب کاری نیکل – کروم)
۸	پیچ	آهن آب کاری شده
۹	ساقه	برنج MS 58
۱۰	اورینگ آب بندی	لاستیک NBR
۱۱	دنباله (درپوش)	برنج MS 58 (آب کاری نیکل)

آموزش تصویری
نحوه نصب

شیر توپی روپیچ

شیر توپی (کلکتوری) عموماً در سیستم کلکتوری (انشعابی)، پکیج، سیستم های گرمایش از کف، شبکه های آبرسانی ساختمانی سرد و گرم و... مورد استفاده قرار می گیرد. این شیرها براساس استاندارد ملی ایران به شماره ۱۶۲۲۲ و از جنس برنج فورج پذیر تولید شده، فرم اصلی دنده ها از نوع اینچی بوده و مشخصات آن مطابق استاندارد EN ISO - 228 می باشد.

- افزایش ضریب آب بندی بالا
- باز و بسته شدن به صورت ۹۰ درجه
- مقاومت در برابر خوردگی، فرسودگی و رسوب پذیری
- غشاء آبکاری نیکل در کلیه سطوح داخلی و خارجی شیر
- عدم ایجاد صدای ناهنجار، هنگام باز و بسته شدن شیر

از محاسن و مزایای این محصول می باشد.

کد کالا	سایز (inch)	A (inch)	L (mm)	H (mm)	H1 (mm)	SW (mm)	دمای کار (C)	حداکثرفشارکار (bar)
5080	G 1/2	1/2	60	34	49	26	5~80	16
5081	G 3/4	3/4	67	40	57	32	5~80	16
5082	G 1	1	77	48	69	39	5~80	16

جنس بدنه و سایر اجزا شیرهای توپی تولید شده توسط این شرکت مطابق استاندارد بوده و آنالیز آن مطابق جدول زیر می باشد:

ردیف	نام قطعه	جنس
۱	بدنه اصلی	برنج فورج پذیر MS 58 (آب کاری نیکل)
۲	ساچمه	برنج MS 58 (آب کاری نیکل – کروم)
۳	نشیمن ساچمه	PTFE
۴	درپوش	برنج فورج پذیر MS 58 (آب کاری نیکل)
۵	ساقه	برنج MS 58
۶	اورینگ آب بندی	لاستیک NBR
۷	دستگیره	آلومینیوم با پوشش رنگ الکترواستاتیک
۸	پیچ	آهن آب کاری شده

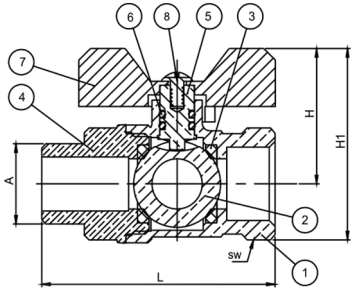

آموزش تصویری
نحوه نصب

شیر توپی توپیچ

شیر توپی (کلکتوری) عموماً در سیستم کلکتوری (انشعابی)، پکیج، سیستم های گرمایش از کف، شبکه های آبرسانی ساختمانی سرد و گرم و... مورد استفاده قرار می گیرد. این شیرها براساس استاندارد ملی ایران به شماره ۱۶۲۲۲ و از جنس برنج فورج پذیر تولید شده، فرم اصلی دنده ها از نوع اینچی بوده و مشخصات آن مطابق استاندارد EN ISO - 228 می باشد.

- افزایش ضریب آب بندی بالا
- باز و بسته شدن به صورت ۹۰ درجه
- مقاومت در برابر خوردگی، فرسودگی و رسوب پذیری
- غشاء آبکاری نیکل در کلیه سطوح داخلی و خارجی شیر
- عدم ایجاد صدای ناهنجار، هنگام باز و بسته شدن شیر

از محاسن و مزایای این محصول می باشد.

کد کالا	سایز (inch)	A (inch)	L (mm)	H (mm)	H1 (mm)	SW (mm)	دمای کار (C)	حداکثرفشارکار (bar)
5090	G 1/2	1/2	50	34	49	26	5~80	16
5091	G 3/4	3/4	56	40	57	32	5~80	16
5092	G 1	1	65	48	69	39	5~80	16

جنس بدنه و سایر اجزا شیرهای توپی تولید شده توسط این شرکت مطابق استاندارد بوده و آنالیـز آن مطابق جدول زیر می باشد:

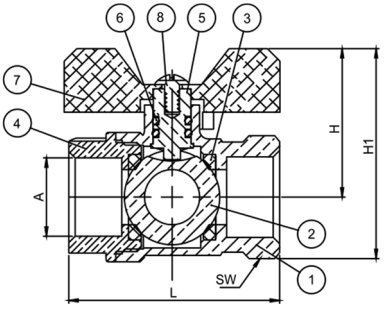

ردیف	نام قطعه	جنس
۱	بدنه اصلی	برنج فورج پذیر MS 58 (آب کاری نیکل)
۲	ساچمه	برنج MS 58 (آب کاری نیکل – کروم)
۳	نشیمن ساچمه	PTFE
۴	درپوش	برنج فورج پذیر MS 58 (آب کاری نیکل)
۵	ساقه	برنج MS 58
۶	اورینگ آب بندی	لاستیک NBR
۷	دستگیره	آلومینیوم با پوشش رنگ الکترواستاتیک
۸	پیچ	آهن آب کاری شده

آموزش تصویری
نحوه نصب

شیر شبکه

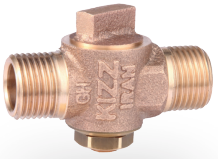

شیر شبکه بر روی کمربند انشعاب قرار می گیرد و جهت قطع و وصل نمودن جریان آب در حین نصب یا تعمیـر و نگهـداری شیر انشعاب مشترکین کاربرد دارد.

طراحی و تولید این محصول مطابق استاندارد AWWA-C800 (انجمن آب و فاضلاب آمریکا) بوده و مواد اولیه بکار رفته در بدنه و مغزی این محصول از جنس برنز می باشد.

کد کالا	G (inch)	L (mm)	D (mm)	H (mm)	حداکثردمای کار (C)	حداکثرفشارکار (bar)
5200	G 1/2	63.5	13	45.5	38	10.5
5201	G 3/4	83.5	19	57.5	38	10.5

جنس بدنه و سایر اجزا شیرهای شبکه تولید شده توسط این شرکت مطابق استاندارد بوده و آنالیز آن مطابق جدول زیر می باشد:

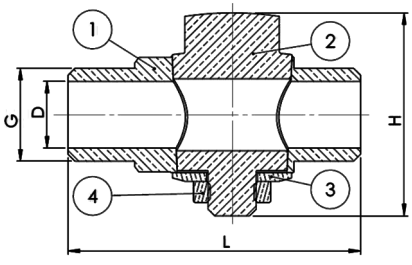

ردیف	نام قطعه	جنس
۱	بدنه اصلی	برنز ASTM B - 62 (Cusn5Zn5Pb5)
۲	مغزی	برنز ASTM B - 62 (Cusn5Zn5Pb5)
۳	واشر	برنج MS 58
۴	مهره	برنج MS 58

آموزش تصویری
نحوه نصب

شیر انشعاب

شیر انشعاب به صورت ربع گرد باز و بسته می شود و جهت قطع و وصل نمودن جریان آب قبل از درب ورودی ملک مشترکین (پیاده رو) و هم چنین جهت تعمیرات هر نوع خرابی بین شیر انشعاب و کنتور مشترک مورد استفاده قرار می گیرد.

طراحی و تولید این محصول مطابق استاندارد AWWA-C800 (انجمن آب و فاضلاب آمریکا) بوده و مواد اولیه بکار رفته در بدنه و مغزی این محصول از جنس برنز می باشد.

کد کالا	G (inch)	L (mm)	D (mm)	H (mm)	G1 (inch)	D1 (mm)	حداکثردمای کار (C)	حداکثرفشارکار (bar)
5210	1/2	86	14.5	92	G 1 1/2	14	38	10.5
5211	3/4	100	19	104	G 1 1/2	16*22	38	10.5

جنس بدنه و سایر اجزا شیرهای انشعاب تولید شده توسط این شرکت مطابق استاندارد بوده و آنالیـز آن مطابق جدول زیر می باشد:

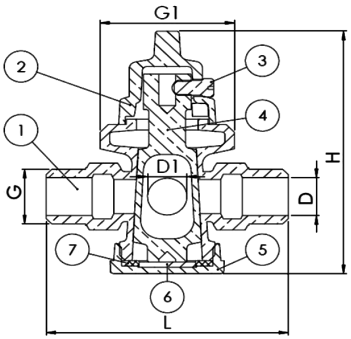

ردیف	نام قطعه	جنس
۱	بدنه اصلی	برنز ASTM B - 62 (Cusn5Zn5Pb5)
۲	کلاهک	برنج فورج پذیر MS 58
۳	پیچ	برنج MS 58
۴	مغزی	برنز ASTM B - 62 (Cusn5Zn5Pb5)
۵	درپوش	برنج فورج پذیر MS 58
۶	واشر لاستیکی	لاستیک NBR
۷	واشر ویکتوری	ورق ویکتوری

آموزش تصویری
نحوه نصب

شیر فشارشکن

شیـر فشارشکن وسیله ایست جهت پایین آوردن و تثبیت فشار سیال، یا به عبارت دیگر زمانی که فشار ورودی سیال متغیر و یا بالا باشد از این وسیله جهت کاهش، تنظیم و تثبیت فشار خروجی سیال استفاده می شود.

این محصـول از جنس برنج فورج پذیر تولید شده، برای سیستم های لوله کشی خانگی، سیستم های گرمایشی و تهـویه مطبوع و سیستم های هوای فشرده و ... کاربرد دارد.

خروجی تنظیم شده «توسط کارخانه» (bar)	رزوه اتصال گیج فشار (inch)	فشارخروجی قابل تنظیم (bar)	ماکسیمم فشار ورودی (bar)	دمای کار (c)	C (mm)	H (mm)	L (mm)	سایز (inch)	کد کالا
3	1/4	1~4	15	0~80	49	100	60	G 1/2	5370
3	1/4	1~4	15	0~80	49	100	60	G 3/4	5371

جنس بدنه و سایر اجزا شیرهای فشارشکن تولید شده توسط این شرکت مطابق استاندارد بوده و آنالیز آن مطابق جدول زیر می باشد:

ردیف	نام قطعه	جنس
۱	بدنه اصلی	برنج فورج پذیر MS 58
۲	درپوش رگلاژ	برنج MS 58
۳	سوپاپ	برنج MS 58
۴	شفت سوپاپ	برنج MS 58
۵	درپوش گیج	برنج MS 58
۶	درپوش کوچک گیج	برنج MS 58
۷	نگهدارنده واشر	برنج MS 58
۸	درپوش محافظ رگلاژ	برنج MS 58
۹	فنر رگلاژ	استیل ضدزنگ
۱۰	واشر آب بند	NBR
۱۱	اورینگ سوپاپ	NBR
۱۲	اورینگ شفت	NBR
۱۳	اورینگ درپوش گیج	NBR
۱۴	اورینگ محل گیج	NBR
۱۵	پیچ رگلاژ	برنج MS 58

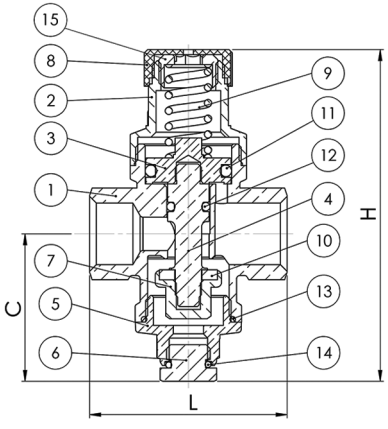

آموزش تصویری
نحوه نصب

www.kizziran.com

KIZZ IRAN®

کیزایران

KIZZ IRAN Industrial Manufacturing Co.

LTD., Registration No. 49

ISO 9001:2015

TÜV AUSTRIA